LITHIUM SERIES® Electric Torque Tool

リチウムガンシリーズは、産業用ボルティング作業の携帯性、利便性を兼ね備えた究極の解決策です。 世界初の36V産業用バッテリーシステムにより、これらの工具は重工業用に使用できます。軽量設計とデュアルスピード機能により、このシステムは世界中の産業保全と生産環境に最適です。

産業用グレード

リチウムガンシリーズは、航空宇宙グレードの材料を使用して設計され、コンパクトな設計で産業用耐久性のパワーを備えています。アルミ合金の頑丈な部分から切り取った金属フレームは、作業で工具が損傷するのを防ぎます。36Vのバッテリーは、パワーがあるため厳しいボルトジョイントにも対応いたします。

デュアルスピード

シンプルなスイッチで、リチウムガンは高速ダウンモードから正確なファイナルトルクモードに移行するため、作業で数台使用する必要はありません。 精密機械加工されたギアボックスは、インパクトに見られる振動や騒音なしに一定のパワーを提供します。背面にあるデジタル表示を介してトルクを調整し、あらゆる作業のトルク出力の微調整をします。

データ記録

リチウムシリーズは、これまで以上にトルクと角度のボルト締めを実現します。トルク値の設定は、フィートポンド、ニュートンメーターで入力し、その後に所要の角度を入力することができます。トリガーを引くと工具は自動的にトルクを加えて、一時停止し、プログラムされた角度締めをします。完了すると工具背面のライトが緑色に変わり、短いビープ音が鳴ります。

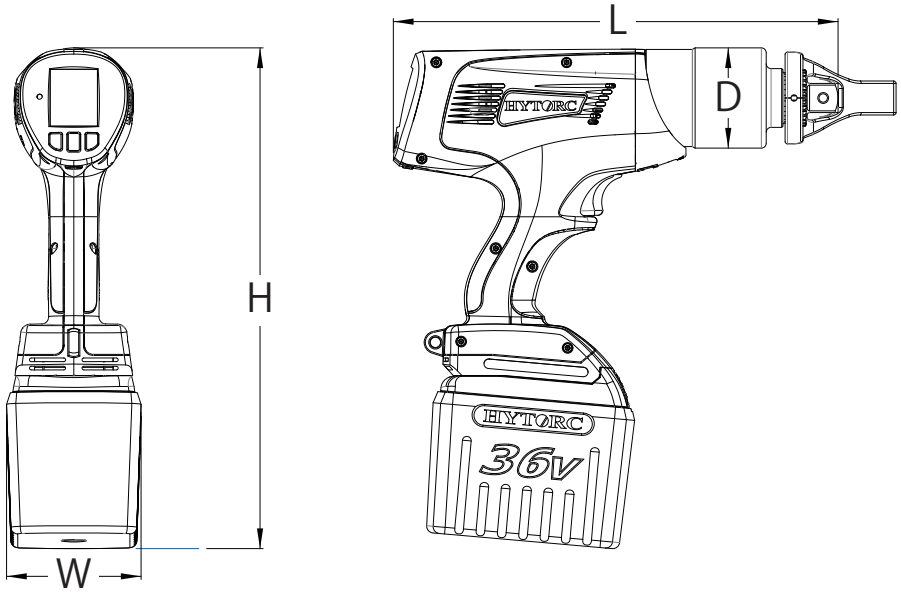

H=高さ　W=幅　L=長さ　R=半径

型式	H	W	L	D	四角駆動軸	重量	トルク		RPM	
	インチ(in.)					lbs.	最小(ft.-lbs)	最大(ft.-lbs)	High	Low
BTM - 0700	12.85	3.47	11.40	2.58	3/4	10.20	150	700	59.5	5.4
BTM - 1000	12.85	3.47	11.40	2.58	3/4	10.60	200	1,200	39	2.8
BTM - 2000	13.20	3.47	13.00	3.19	1	14.20	325	2,000	17	1.3
BTM - 3000	13.30	3.47	14.11	3.41	1	16.26	500	3,000	11	0.8

	メートル(mm)					kg	最小(Nm)	最大(Nm)	High	Low
BTM - 0700	326	88	290	66	19	4.64	203	949	59.5	5.4
BTM - 1000	326	88	290	66	19	4.82	271	1,626	39	2.8
BTM - 2000	335	88	330	81	25	6.45	440	2,710	17	1.3
BTM - 3000	338	88	358	87	25	7.39	678	4,065	11	0.8

当カタログの仕様は改良のため予告なく変更することがありますのでご了承ください。

ハイトークワッシャー仕様

専用ドライブ

ハイトークワッシャー

反力アーム不要

バックアップワッシャー

供回り防止

世界で最も信頼されている産業用ボルト締めシステム

HYTORC

ユネックス合同会社:
東京都大田区平和島6-1-1
物流ビルB棟4階BE4-S(B)

Eメール:
SALES@HYTORC.CO.JP

TEL/FAX:
0120-871-109/0120-889-109

オンライン:
HYTORC.CO.JP